VARŽTINIAI SUJUNGIKLIAI 1-12 KV

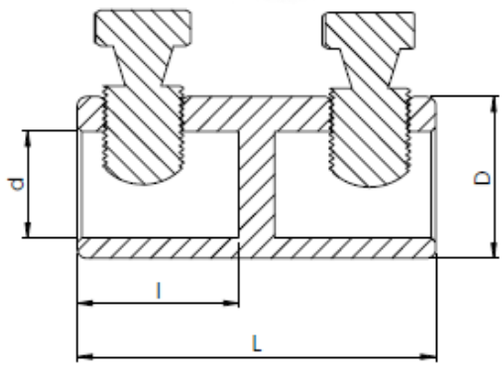

MC (A) - 6-25 - N

- N — Korpusas ne alavuotas
- 6-25 — Laidininko skerspjūviai, mm²
- (A) — Varžtiniai sujungikliai su aliuminio varžtais
- MC — Varžtiniai sujungikliai su alavuotais žalvario varžtais

Korpusas: mechaniškai tvirtas aliuminio lydinys, alavuotas

Tipas	Laidininkų skerspjūvis (mm²)				Cu (mm²)		Išmatavimai, mm				Varžtų kiekis
	RE	RM	SE	SM	RM/SM	RE	L	l	d	D	
MC-1.5-16	1.5-16	1.5-16	1.5-16	1.5-16	1.5-16	1.5-16	30.5	14	6.0	12	2
MC-6-25	6-35	10-35	16-35	16-25	16-35	4-25	40	17	9.0	16	2
MC-6-50	6-50	6-50	6-50	6-50	6-50	6-35	45	20	11.0	20	2
MC-16-50	16-50	16-50	16-50	16-50	16-50	6-35	55	24	11.0	21	2
MC-25-95	25-95	25-95	25-95	25-95	25-95	10-35	56	24	14.0	25	2
MC-35-150	35-150	35-150	35-150	35-120	35-120	25-35	70	30	18.0	28	2
MC-25-185	25-185	35-185	35-185	35-185	25-150	25-35	80	37	21.0	32	2
MC-120-240	120-240	120-240	120-240	120-240	120-240	-	80	37	24.0	36	2

Atitinka IEC 61238-1

AIZ

Dariaus ir Girėno 177
LT-02189 Vilnius Lietuva

www.aiz.lt
mail@aiz.lt

КАБЕЛЬНЫЕ СОЕДИНИТЕЛИ БОЛТОВЫЕ НА 1-12 КВ

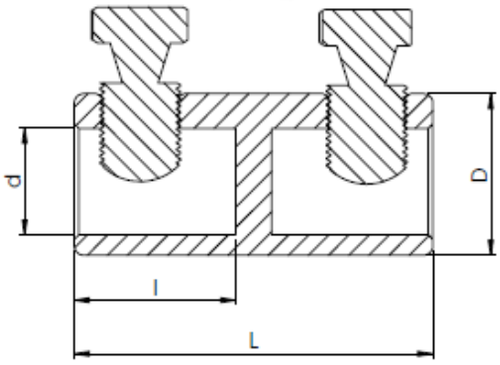

MC (A) - 6-25 - N

- Корпус без оловянного покрытия
- Сечение проводника, мм²
- Болтовые соединители с алюминиевыми
- Болтовые соединители с латунными лужеными болтами

Корпус: высокопрочный алюминиевый сплав, луженый

Тип	Сечение проводника AL (мм²)				Cu (мм²)		Размеры, мм				Кол-во болтов
	RE	RM	SE	SM	RM/SM	RE	L	l	d	D	
MC-1.5-16	1.5-16	1.5-16	1.5-16	1.5-16	1.5-16	1.5-16	30.5	14	6.0	12	2
MC-6-25	6-35	10-35	16-35	16-25	16-35	4-25	40	17	9.0	16	2
MC-6-50	6-50	6-50	6-50	6-50	6-50	6-35	45	20	11.0	20	2
MC-16-50	16-50	16-50	16-50	16-50	16-50	6-35	55	24	11.0	21	2
MC-25-95	25-95	25-95	25-95	25-95	25-95	10-35	56	24	14.0	25	2
MC-35-150	35-150	35-150	35-150	35-120	35-120	25-35	70	30	18.0	28	2
MC-25-185	25-185	35-185	35-185	35-185	25-150	25-35	80	37	21.0	32	2
MC-120-240	120-240	120-240	120-240	120-240	120-240	-	80	37	24.0	36	2

Соответствует МЭК 61238-1

AIZ

Dariaus ir Girėno 177
LT-02189 Vilnius Lietuva

www.aiz.lt
mail@aiz.lt

MECHANICAL SCREW CONNECTOR FOR 1-12 KV

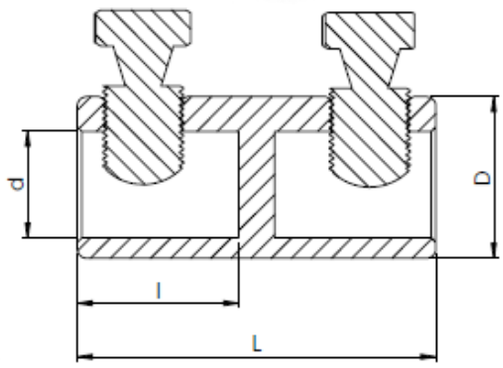

MC (A) - 6-25 - N

- Body uncoated
- Cross section, mm²
- Mechanical screw connector with aluminiur
- Mechanical screw connector with tin plated brass screws
  Body: high strength aluminium alloy, tin-plated

Type	Cross section AL (mm²)				Cu (mm²)		Dimensions, mm				Screws
	RE	RM	SE	SM	RM/SM	RE	L	l	d	D	
MC-1.5-16	1.5-16	1.5-16	1.5-16	1.5-16	1.5-16	1.5-16	30.5	14	6.0	12	2
MC-6-25	6-35	10-35	16-35	16-25	16-35	4-25	40	17	9.0	16	2
MC-6-50	6-50	6-50	6-50	6-50	6-50	6-35	45	20	11.0	20	2
MC-16-50	16-50	16-50	16-50	16-50	16-50	6-35	55	24	11.0	21	2
MC-25-95	25-95	25-95	25-95	25-95	25-95	10-35	56	24	14.0	25	2
MC-35-150	35-150	35-150	35-150	35-120	35-120	25-35	70	30	18.0	28	2
MC-25-185	25-185	35-185	35-185	35-185	25-150	25-35	80	37	21.0	32	2
MC-120-240	120-240	120-240	120-240	120-240	120-240	-	80	37	24.0	36	2

Conforms to IEC 61238-1